HÄFELE

FREE FAMILY

АССОРТИМЕНТ ПОДЪЕМНЫХ МЕХАНИЗМОВ HÄFELE

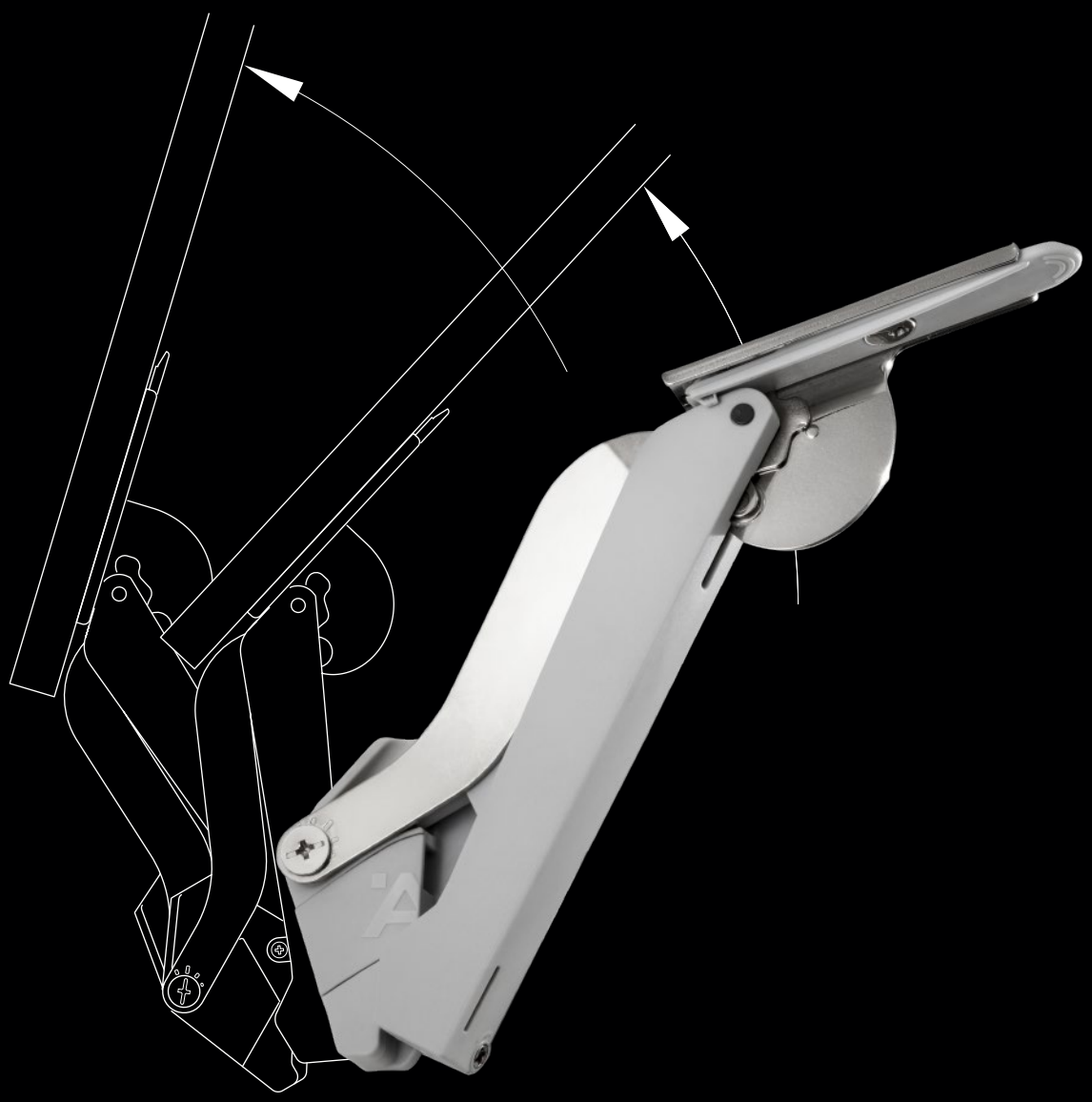

THINKING AHEAD.
IN FLAPS.

www.h-f-l.ru

1. УНИКАЛЬНАЯ ЛЕГКОСТЬ ДВИЖЕНИЯ

Минимум усилия для открывания или закрывания фасада вне зависимости от его размера и веса.

2. ПЛАВНОЕ ОТКРЫВАНИЕ И ЗАКРЫВАНИЕ

Отсутствие демпфирования в прошлом. Плавность и бесшумность — как при закрывании, так и при открывании.

3. ФИКСАЦИЯ В ЛЮБОЙ ПОЗИЦИИ

Фасад фиксируется в любой позиции независимо от размера и веса. Это позволяет обеспечить постоянный доступ к ручке.

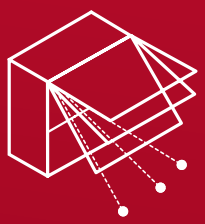

4. PUSH-TO-OPEN

Фасады без ручек. При нажатии фасад открывается на несколько сантиметров, затем его можно открыть рукой.

5. ФУНКЦИЯ ПРОТИВ ЗАЩЕМЛЕНИЯ ПАЛЬЦЕВ

Безопасность на первом месте. Средние петли для складного фасада с системой предотвращения защемления пальцев.

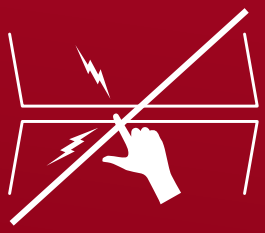

6. ВОЗМОЖЕН ДОСТУП ВНУТРЬ ШКАФА СО ВСЕХ СТОРОН

Нет ограничений и помех для доступа внутрь шкафа по сравнению с распашными фасадами.

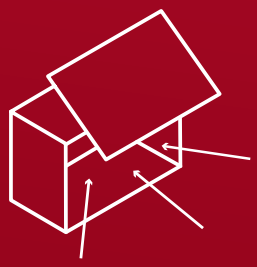

СОДЕРЖАНИЕ

Обзор решений подъемных механизмов FREE FAMILY 2-5

Free Space BEST **Еще больше свободы…** 6-13
Сочетание ультракомпактной конструкции и полного функционала подъемного механизма

Free Flap BETTER **Классическое открывание…** 14-19
Классический тип открывания с углами 90° и 107° для средних и легких фасадов

Free Fold / Free Fold Short BEST **Компактность…** 20-27
Геометрия движения продумана так, что для работы механизма требуется минимум пространства

Free Up BETTER **Максимально полный доступ…** 28-31
Самый полный доступ к содержимому корпуса

Free Swing BETTER **Элегантное движение…** 32-35
Механизмы элегантно огибают карнизы, расположенные сверху светильники.

Free Flap H1.5 GOOD **Многофункциональность и простота…** 36-41
Многофункциональный механизм с отличным соотношением цена/качество

Duo GOOD **Два механизма в одном…** 42-43
Кронштейн для открывания фасада вверх и вниз

Maxi GOOD **Один механизм для множества решений …** 44-45
Широкий диапазон применения с различными фасадами

Дополнительный ассортимент Free Flap H1.5 / Duo / Maxi 46-47

Электропривод E-DRIVE 48-49

Информация по монтажу 50-51

О компании Häfele 52-53

НОВАЯ СВОБОДА ДВИЖЕНИЯ. FREE.

ПОДЪЁМНЫЕ МЕХАНИЗМЫ HÄFELE

ЕЩЕ БОЛЬШЕ СВОБОДЫ
> **Free Space**

КЛАССИЧЕСКОЕ ОТКРЫВАНИЕ
> **Free Flap**

МНОГО-ФУНКЦИОНАЛЬНОСТЬ И ПРОСТОТА
> **Free Flap H 1.5**

МАКСИМАЛЬНО ПОЛНЫЙ ДОСТУП

> **Free Up**

ЭЛЕГАНТНОЕ ДВИЖЕНИЕ

> **Free Swing**

РАЗРАБОТКА HÄFELE

КОМПАКТНОСТЬ

> **Free Fold**
> **Free Fold Short**

УМЕНЬШЕНИЕ РАЗМЕРОВ ПРИ СОХРАНЕНИИ ФУНКЦИОНАЛЬНОСТИ

ЭКОНОМЯЩИЙ МЕСТО ДИЗАЙН. РАЗРАБОТКА HÄFELE

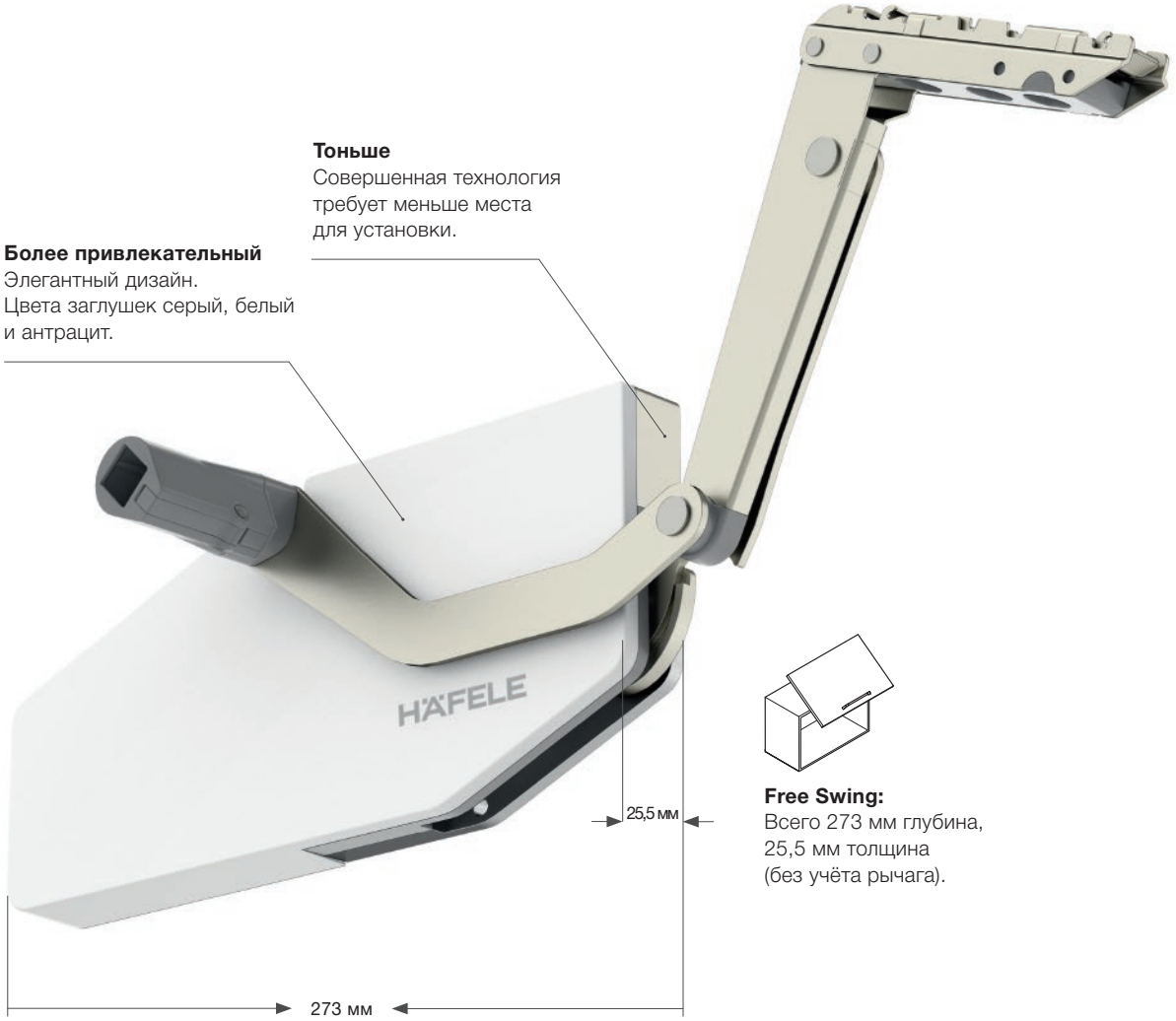

В отличии от стандартных распашных створок подъемные механизмы FREE придают мебели более элегантный внешний вид. Детально проработанный 3-х элементный пружинный блок, отвечающий за открывание, позволил улучшить работу механизмов даже в корпусе небольшого размера.

Механизмы FREE открывают новые горизонты в дизайне. Например, возможно использование полностью стеклянных фасадов, фасадов из материалов различной толщины или фасадов из разных материалов в одном модуле.

ТОНЬШЕ
ЛЕГЧЕ
ПРОЩЕ

Больше пространства – сверхтонкие механизмы FREE органично вписываются в конструкции мебели, при этом позволяют сохранить максимум рабочего пространства.

Free Flap 1.7:
только 108 мм длины
и 36 мм толщины

Free Flap 3.15:
только 131 мм длины
и 36 мм толщины

Free Fold:
только 288 мм длины и 25.5 мм
толщины для стандартной версии
и 270 мм глубины для Free Fold Short

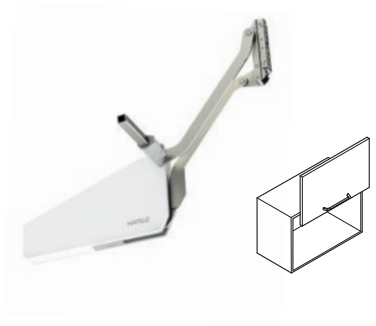

Free Up:
только 277 мм длины
и 25.5 мм толщины

FREE SPACE.

ЕЩЁ БОЛЬШЕ СВОБОДЫ...

> Для фасадов высотой до 650 мм
> Компактные размеры механизма, для внутренней глубины корпуса от 63 мм
> Для фасадов с ручкой и без, для реализации функции Push-to-open
> Углы открывания 90° или 107°
> Регулировки по вертикали и горизонтали, а также угла наклона и усилия удержания фасада

reddot award 2019 winner

interzum Award High product quality

GERMAN DESIGN AWARD 2020

МЕНЬШЕ УСТАНОВОЧНАЯ ГЛУБИНА

БОЛЬШЕ ПОЛЕЗНОГО ПРОСТРАНСТВА.

Free Space выделяется компактными размерами, что идёт рука об руку с элегантным, сдержанным, но при этом исключительным дизайном.

«Меньшее» создаёт «большее» – компактный размер механизма позволяет получить максимум полезного пространства внутри корпуса. Отсутствие массивных декоративных крышек открывает возможности для новых дизайнерских идей, таких как применение для корпусов с малой глубиной.

Монтажная глубина подъемного механизма FREE SPACE 63 мм

МЕНЬШЕ ДЕТАЛЕЙ

БОЛЬШЕ ПРОИЗВОДИТЕЛЬНОСТЬ

КОМПАКТНЫЙ
СИЛЬНЫЙ
ЭФФЕКТИВНЫЙ

МОНТАЖ БЫСТРЕЕ И ПРОЩЕ

FREE SPACE

доступен в цветах: белый, светло-серый, антрацит и чёрный

> белый

> светло-серый

> антрацит

> чёрный

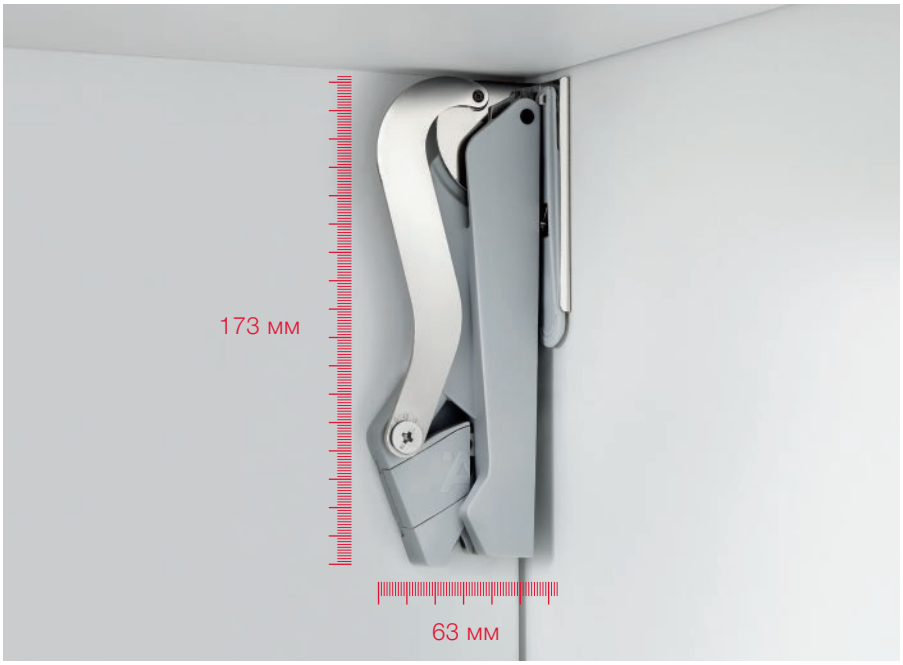

Как умное сочетание «Большого в малом», Free Space с одной стороны, устанавливает высокий уровень стандартизации производства, а с другой стороны, заметно сокращает логистические и транспортные издержки

МЕНЬШЕ МОДЕЛЕЙ.
БОЛЬШЕ ПРИМЕНЕНИЙ.

КОМПАКТНЫЙ
СИЛЬНЫЙ
ЭФФЕКТИВНЫЙ

Free Space, благодаря своему широкому модельному ряду, выделяется уникальными характеристиками перекрывающими более 80% возможных вариантов исполнения фасадов. Это позволяет использовать один тип механизма для различных видов и размеров фасадов.

Free space может применяться для фасадов с ручкой и без
> Серия **Free Space 1.11** для фасадов с ручкой
> Серия **Free Space 1.8** для фасадов без ручки с функцией **Push-to-open**, для применения с соответствующими толкателями.

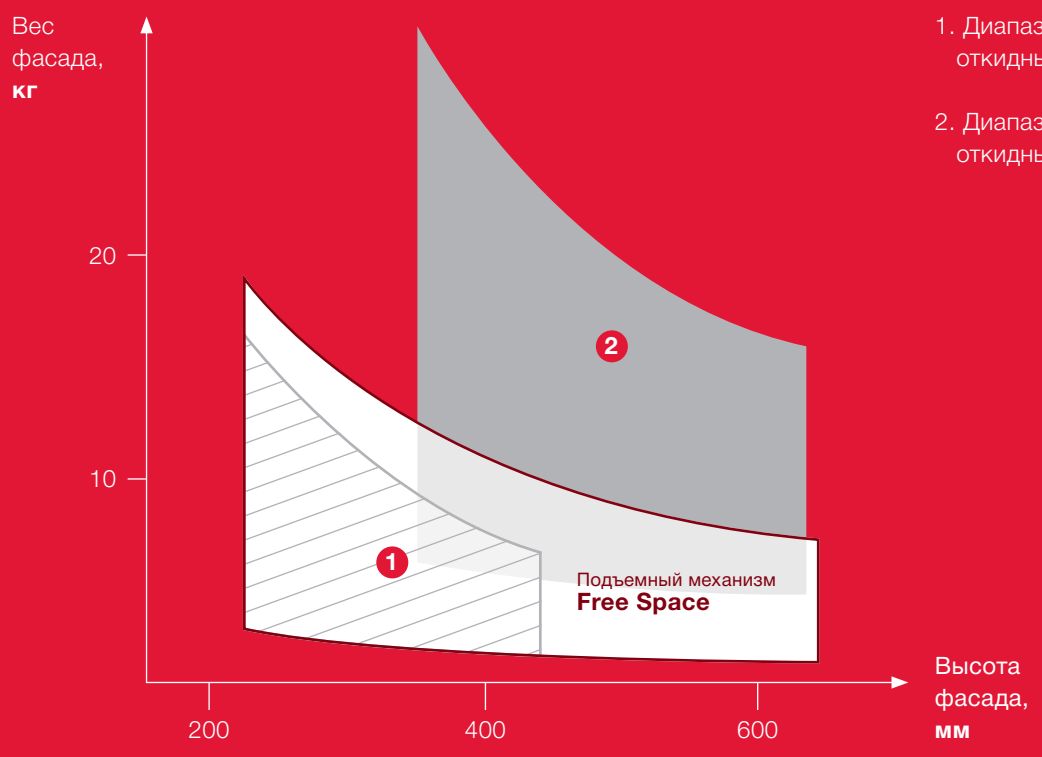

1. Диапазон применения для откидных **лёгких фасадов**

2. Диапазон применения для откидных **тяжелых фасадов**

FREE SPACE.

ТЕХНИЧЕСКИЕ ДАННЫЕ

Free Space 1.11 и Free Space 1.8 push

Free Space 6.15, Free Space 5.15 push

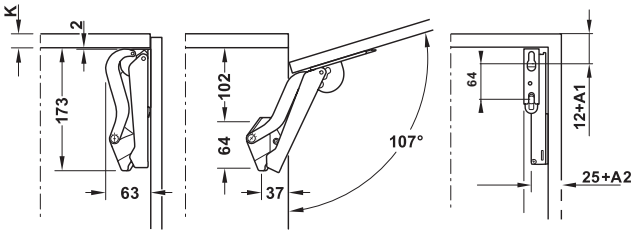

Толщина фасада, Yмм	16	18	19	22	24	26	28
Расстояние X, мм	117	110	107	96	90	83	76

*для толщины крышки корпуса K=16 мм

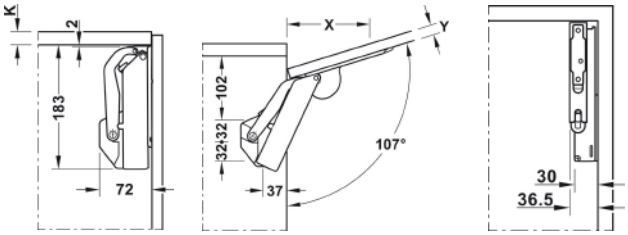

Толщина фасада, Yмм	16	18	19	22	24	26	28
Расстояние X, мм	117	110	107	96	90	83	76

*для толщины крышки корпуса K=16 мм

Схема установки толкателя для Free Space 1.8/5.15 push

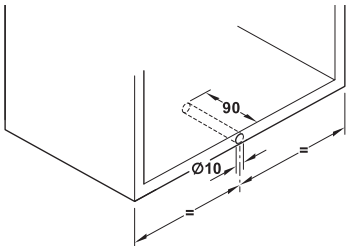

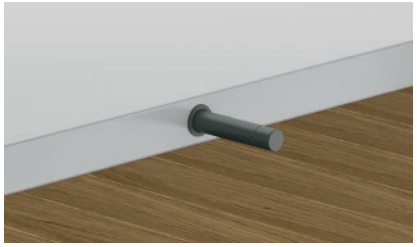

Free Space 1.11/6.15

	Модель	Белый	Светло-серый	Антрацит	Черный
	Упаковка 1 комплект				
Free space 1.11	B	372.27.700	372.27.500	372.27.350	372.27.300
	C	372.27.701	372.27.501	372.27.351	372.27.301
	D	372.27.702	372.27.502	372.27.352	372.27.302
	E	372.27.703	372.27.503	372.27.353	372.27.303
	F	372.27.704	372.27.504	372.27.354	372.27.304
Free space 6.15	G	372.27.721	372.27.521	372.27.321	372.27.421
	H	372.27.722	372.27.522	372.27.322	372.27.422

Подбор исходя из высоты и веса фасада, включая вес ручки.

	Free space 1.11					Free space 6.15	
	Model B, EF≈480- 983	Model C, EF≈856- 1615	Model D, EF≈1460- 2276	Model E, EF≈2086- 3323	Model F, EF≈3040- 4305	Model G, EF≈4080-6600	Model H, EF≈6300-9000
Высота корпуса, мм	Вес фасада, кг						
225	2.3–4.3	3.8–7.1	6.4–9.3	9.2–13.4	13.4–19.1		
250	1.9–3.9	3.4–6.4	5.8–9.1	8.3–12.6	12.1–17.2		
300	1.7–3.2	2.8–5.3	4.8–7.5	6.9–11.0	10.1–14.3		
350	1.5–2.8	2.4–4.6	4.1–6.5	5.9–9.5	8.6–12.3	11.7–18.9	18.0–25.7
400	**1.2–2.4**	**2.1–4.0**	**3.6–5.6**	**5.2–8.3**	**7.6–10.7**	10.2–16.5	15.8–22.5
450	1.0–2.1	1.9–3.5	3.2–5.0	4.6–7.3	6.7–9.5	9.1–14.7	14.0–20.0
500	0.9–1.9	1.7–3.2	2.9–4.5	4.1–6.6	6.0–8.6	8.2–13.2	12.6–18.0
550	0.8–1.7	1.5–2.9	2.6–4.1	3.7–6.0	5.5–7.8	7.4–12.0	11.5–16.4
600	0.8–1.6	1.4–2.7	2.4–3.7	3.4–5.5	5.0–7.1	**6.8–11.0**	**10.5–15.0**
650	0.7–1.5	1.3–2.4	2.2–3.5	3.2–5.1	4.6–6.6	6.3–10.2	9.7–13.8

EF (Efficiency factor) = Высота(мм) x (вес фасада + двойной вес ручки) (кг)

Free Space 1.8/5.15 push

	Модель	Белый	Светло-серый	Антрацит	Черный
	Упаковка 1 комплект				
Free space 1.8	B pto	372.27.705	372.27.505	372.27.355	372.27.305
	C pto	372.27.706	372.27.506	372.27.356	372.27.306
	D pto	372.27.707	372.27.507	372.27.357	372.27.307
	E pto	372.27.708	372.27.508	372.27.358	372.27.308
Free space 5.15	F pto	372.27.730	372.27.530	372.27.330	372.27.430
	G pto	372.27.731	372.27.531	372.27.331	372.27.431
	H pto	372.27.732	372.27.532	372.27.332	372.27.432

Подбор исходя из высоты и веса фасада, включая вес ручки.

	Free space 1.8				Free space 5.15		
	Model B pto, EF≈480-983	Model C pto, EF≈856-1615	Model D pto, EF≈1460-2276	Model E pto, EF≈2086-3323	Model F pto, EF≈3040-4305	Model G pto, EF≈4080-6600	Model H pto, EF≈6300-9000
Высота корпуса, мм	Вес фасада, кг						
225	2.3–4.3	3.8–7.1	6.4–9.3	9.2–13.4			
250	1.9–3.9	3.4–6.4	5.8–9.1	8.3–12.6			
300	1.7–3.2	2.8–5.3	4.8–7.5	6.9–11.0			
350	1.5–2.8	2.4–4.6	4.1–6.5	5.9–9.5	8.7–12.3	11.7–18.9	18.0–25.7
400	1.2–2.4	2.1–4.0	3.6–5.6	5.2–8.3	7.6–10.8	10.2–16.5	15.8–22.5
450	1.0–2.1	1.9–3.5	3.2–5.0	4.6–7.3	6.8–9.6	9.1–14.7	14.0–20.0
500	0.9–1.9	1.7–3.2	2.9–4.5	4.1–6.6	6.1–8.6	8.2–13.2	12.6–18.0
550	0.8–1.7	1.5–2.9	2.6–4.1	3.7–6.0	5.5–7.8	7.4–12.0	11.5–16.4
600	0.8–1.6	1.4–2.7	2.4–3.7	3.4–5.5	5.1–7.2	6.8–11.0	10.5–15.0
650	0.7–1.5	1.3–2.4	2.2–3.5	3.2–5.1	4.7–6.6	6.3–10.2	9.7–13.8

EF (Efficiency factor) = Высота(мм) x (вес фасада + двойной вес ручки) (кг)

HÄFELE

FREE FLAP

КЛАССИЧЕСКОЕ ОТКРЫВАНИЕ...

- Угол открывания 90° и 107°
- Компактные размеры для корпуса глубиной от 109 мм
- Версия 1.7 для фасадов высотой до 450 мм
- Версия 3.15 для фасадов высотой до 650 мм
- Заглушки от 3.15 также подходят к 1.7
- Сочетается со шкафами с карнизами
- Версия push-to-open для фасадов без ручек
- Все преимущества FREE FAMILY

FREE FLAP

ТЕХНИЧЕСКАЯ ИНФОРМАЦИЯ

Free Flap 1.7

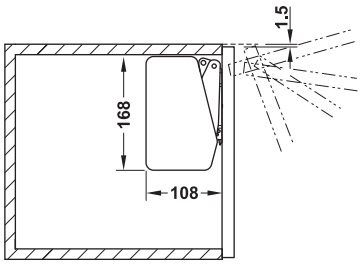

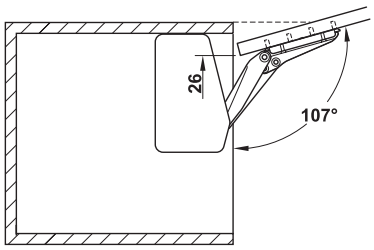

Free Flap 3.15

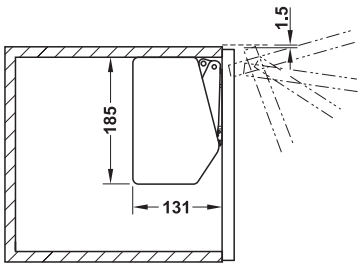

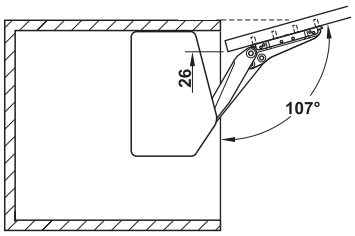

Внимание!!!
Запрещается открывать механизмы вручную без установленного фасада.
Риск нанесения травмы! Риск поломки механизма!

Правило подбора компонентов для комплектации Free Flap:
Необходимо заказать: Комплект механизмов + заглушки (пара)

Free Flap 1.7

1

Модель	Комплект механизмов
A	372.91.406
B	372.91.407
C	372.91.408

Норма упаковки : 1 комплект.

Высота шкафа (мм)	Вес фасада (кг)		
	Модель A	Модель B	Модель C
200	1,7–4,6	3,6–7,9	6,8–14,7
250	1,3–3,8	2,9–6,4	5,4–11,8
300	1,1–3,1	2,4–5,1	4,4–9,6
350	0,9–2,6	2,0–4,2	3,7–8,1
400	0,8–2,1	1,7–3,6	3,2–7,0
450	0,6–1,7	1,4–3,2	2,7–6,1

Серые заглушки (пара)	372.91.133
Белые заглушки (пара)	372.91.135
Антрацит заглушки (пара)	372.91.434
Адаптер для креплений к фасаду с алю.рамкой 20 мм (шт.)	372.91.599
Ограничитель угла открывания 90°	372.91.499

VARIANTA 5

Free Flap 3.15

2

Модель	Комплект механизмов
D	372.91.410
E	372.91.411
F	372.91.412
G	372.91.413

Норма упаковки механизмов: 1 комплект.

Высота шкафа (мм)	Вес фасада (кг)			
	Модель D	Модель E	Модель F	Модель G
350	5,2–11,0	6,7–14,3	10,1–21,4	13,5–27,3
400	4,7–9,6	5,9–12,4	8,9–18,6	11,8–23,3
450	4,1–8,4	5,2–10,9	7,8–16,3	10,4–20,5
500	3,7–7,5	4,7–9,7	7,0–14,6	9,2–18,3
550	3,3–6,8	4,2–8,8	6,3–13,2	8,3–16,5
600	3,0–6,2	3,8–8,0	5,7–12,0	7,6–15,0
650	2,6–5,6	3,4–7,3	5,3–11,0	6,9–14,0

Серые заглушки (пара)	372.91.234
Белые заглушки (пара)	372.91.236
Антрацит заглушки (пара)	372.91.439
Адаптер для креплений к фасаду с алю.рамкой 20 мм (шт.)	372.91.599
Норма упаковки заглушек: 1 комплект	

VARIANTA 5

Рекомендуется для креплений к сплошному фасаду:
Шурупы Hospa 4.0x15мм, оцинкованные Артикул 015.31.826 или винты Varianta 5x10,5мм, оцинкованные Артикул 012.15.715

FREE FLAP

ДОПОЛНИТЕЛЬНЫЙ АССОРТИМЕНТ

НАЖИМНОЙ ТОЛКАТЕЛЬ

Применяется для фасадов без ручки шириной до 1200 мм.
Материал: Пластмасса
Монтаж: Врезание в отверстие Ø10 мм либо накладной монтаж с помощью адаптерной планки.
Возможность регулировки: ±4 мм
Зазор между фасадом и корпусом около 2 мм

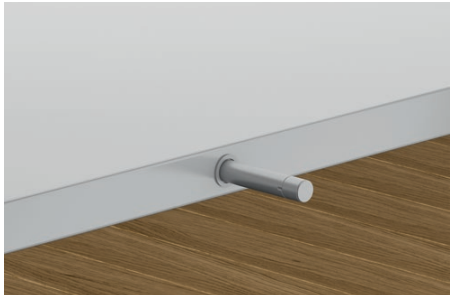

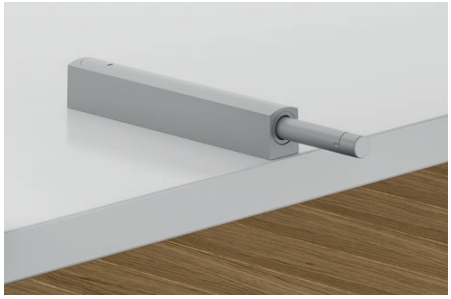

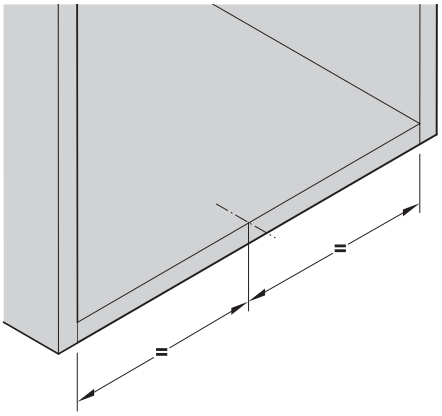

Позиционирование при 1 нажимном толкателе

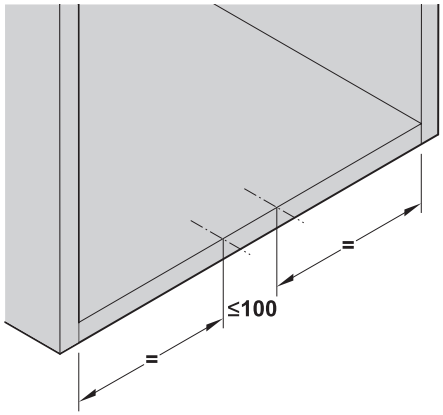

Позиционирование при 2-х нажимных толкателях

Распознавание моделей
Цветовой код на задней стороне корпуса для распознавания моделей: тип 1 (зеленый), тип 2 (желтый) и тип 3 (синий)

Для врезания, Ø 10 x 90 мм

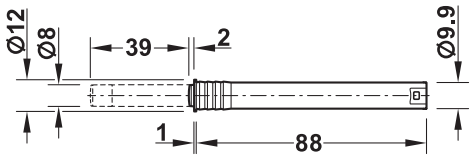

Model	Цветовой код	Усилие	Белый	Серый	Антрацит	Черный
Type 1	Зеленый	17–23 N	372.91.700	372.91.500	372.91.390	372.91.300
Type 2	Желтый	22–34 N	372.91.701	372.91.501	372.91.391	372.91.301
Type 3	Синий	26–48 N	372.91.702	372.91.502	372.91.392	372.91.302

Упаковка: 1 или 10 шт.

Адаптерная планка

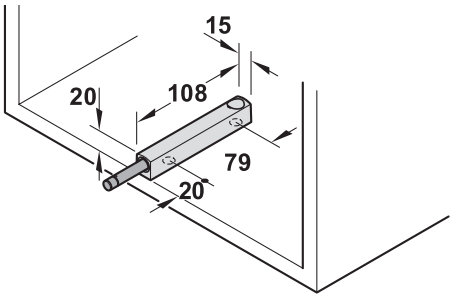

Материал	Цвет	Артикул
Пластик	Белый	372.91.703
	Серый	372.91.503
	Антрацит	372.91.393
	Черный	372.91.303

Упаковка: 1 или 10 шт.

Рекомендованный тип винтов: HOSPA
Диаметр головки: 7-9 мм
Диаметр резьбы: 3,5-4,5 мм
Длина винтов ≥ 15 мм

KOCHEN
LEICHT
GEMACHT
GORDON RAMSAY

FREE FOLD

КОМПАКТНОСТЬ...

- Благодаря складному типу открывания минимизируется рабочая зона механизма
- Для шкафа глубиной от 288 мм
- Для фасадов до 1040 мм высотой и весом до 12.3 кг или высотой до 590 мм и весом до 23.3 кг
- Возможно применение с деталями фасада из разных материалов
- Все преимущества FREE FAMILY

FREE FOLD

ТЕХНИЧЕСКАЯ ИНФОРМАЦИЯ

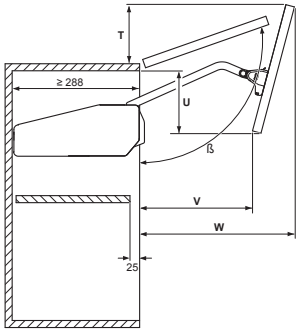

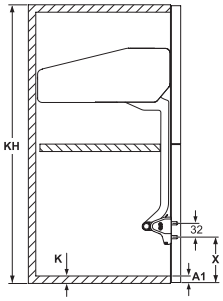

KH – высота корпуса
K – толщина плиты

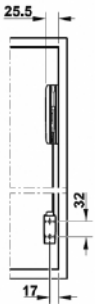

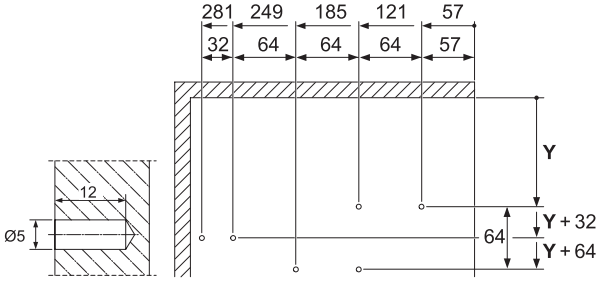

Формула для расчета присадки боковины корпуса: **Y = (Q x KH) – R – K**
Формула для расчета присадки фасада: **X = KH – Y – S – (2 x K) + A1**

	ß [°]	Q	R	S	T	U	V	W
450-480	~107-98	1,0	349	313	94-49	93-128	196-180	315-343
480-530	~107-96	1,1	426	328	100-37	100-155	203-186	328-370
520-590	~107-93	1,1	466	347	106-23	112-184	213-190	347-401
580-650	~108-95	1,2	589	377	119-40	126-197	227-207	375-430
650-730	~107-94	1,2	664	409	124-38	147-224	238-215	411-470
710-790	~108-95	1,2	736	439	136-46	161-233	250-219	439-500
770-840	~108-95	1,0	644	467	146-43	179-223	267-200	466-527
840-910	~108-98	1,2	882	501	154-70	195-248	272-231	502-559
910-970	~107-98	1,1	865	533	160-78	214-246	282-225	536-588
960-1010	~107-100	1,1	915	557	170-99	228-251	295-240	560-605
1000-1040	~107-102	1,1	954	576	177-120	239-256	306-256	578-616

Правило подбора комплекта механизма:
Складская программа = комплект механизмов + заглушки (пара)

Средние и четырехшарнирные петли заказывайте, пожалуйста, отдельно

КН = ВЫСОТА ШКАФА, ММ К = ТОЛЩИНА ПЛИТЫ

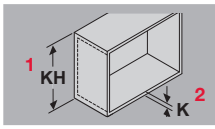	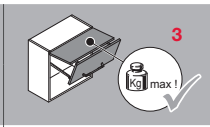	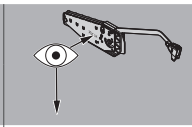	**Комплект механизмов**
КН: 450–480	2.8–5.7 кг	B1fo	372.37.600*
	5.6–11,3 кг	B3fo	372.37.602*
	8,3–16.3 кг	B4fo	372.37.603*
КН: 480–530	2,6–5,2 кг	C1fo	372.37.610*
	5,2–10,6 кг	C3fo	372.37.612*
	7,8–15,1 кг	C4fo	372.37.613*
КН: 520–590	2,4–4,9 кг	D1fo	372.37.621
	4,8–9,8 кг	D3fo	372.37.622*
	7,2–14,1 кг	D4fo	372.37.623*
	11.8–23.3 кг	D5fo	372.37.624*
КН: 580–650	2,2–4,4 кг	E1fo	372.37.630*
	4,3–8,8 кг	E3fo	372.37.632
	6,0–12,2 кг	E4fo	372.37.633
	10,6–20,9 кг	E5fo	372.37.634*
КН: 650–730	1.9–4.0 кг	F1fo	372.37.640*
	3,9–7,9 кг	F3fo	372.37.642
	5,8–11,6 кг	F4fo	372.37.643
	9,5–18,7 кг	F5fo	372.37.644
КН: 710–790	3,5–7,2 кг	G3fo	372.37.653
	5,2–10,3 кг	G4fo	372.37.654
	8,7–17,2 кг	G5fo	372.37.655
КН: 770–840	3.2–6.7 кг	H3fo	372.37.662*
	4,9–9,8 кг	H4fo	372.37.663
	8,0–15,5 кг	H5fo	372.37.664
	12.5–20,9кг	H6fo	372.37.665*
КН: 840–910	4,5–9,0 кг	I4fo	372.37.673
	7,3–14,6 кг	I5fo	372.37.674
	10.0–20,0кг	I6fo	372.37.675*
КН: 910–970	4,2–8,0 кг	J4fo	372.37.683*
	6,80–13,5 кг	J5fo	372.37.684
	9,5–17,9 кг	J6fo	372.37.685*
КН: 960–1010	3,9–7,6 кг	K4fo	372.37.693*
	6,5–12,8 кг	K5fo	372.37.694
	8,6–17,3кг	K6fo	372.37.691*
КН: 1000–1040	3,7–7,3кг	L4fo	372.37.698*
	6,2–12,9 кг	L5fo	372.37.699
	8,1–16,0 кг	L6fo	372.37.696*

Норма упаковки механизмов складской программы: 1 компплект.

Серые заглушки (комплект)	372.37.021
Белые заглушки (комплект)	372.37.026
Антрацит заглушки (комплект)	372.37.037
Адаптер для креплений к фасаду с алюминиевой рамкой шириной 20 мм (шт.)	372.37.044
Средняя петля (регулируемая, крепление шурупом)	372.64.796
Ограничитель угла открывания 90° Free Fold / Free Fold Short (пара)	372.37.060
Петля Häfele Metalla 510 A/SM 120°, накладная, без амортизатора.	329.03.600
Монтажная планка Häfele Metalla 510 SM, 3 мм	329.71.503

Система электропривода E-Drive для подъема фасада на стр.48

Рекомендуется для креплений к сплошному фасаду:
Шурупы Hospa 4.0x15мм, оцинкованные Артикул 015.31.826 или винты Varianta 5x10,5мм, оцинкованные Артикул 012.15.715

KOCHEN
LEICHT
GEMACHT
GORDON RAMSAY

FREE FOLD SHORT

ЕЩЕ КОМПАКТНЕЕ....

- Благодаря складному типу открывания минимизируется рабочая зона механизма
- Для шкафа глубиной всего от 270 мм
- Для фасадов до 1040 мм высотой и весом до 10.1 кг или высотой до 590 мм и весом до 20.3 кг
- Возможно применение с деталями фасада из разных материалов
- Все преимущества FREE FAMILY

FREE FOLD SHORT

ТЕХНИЧЕСКАЯ ИНФОРМАЦИЯ

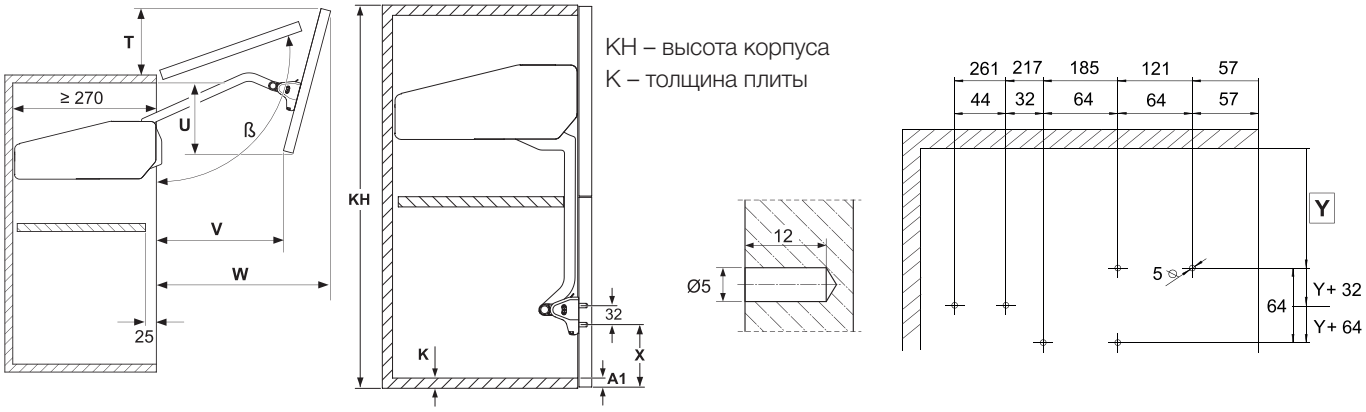

Формула для расчета присадки боковины корпуса: **Y = (Q x KH) – R – K**
Формула для расчета присадки фасада: **X = KH – Y – S – (2 x K) + A1**

	ß [°]	Q	R	S	T	U	V	W
450-480	~107-98	1,0	349	313	94-49	93-128	196-180	315-343
480-530	~107-96	1,1	426	328	100-37	100-155	203-186	328-370
520-590	~107-93	1,1	466	347	106-23	112-184	213-190	347-401
580-650	~108-95	1,2	589	377	119-40	126-197	227-207	375-430
650-730	~107-94	1,2	664	409	124-38	147-224	238-215	411-470
710-790	~108-95	1,2	736	439	136-46	161-233	250-219	439-500
770-840	~108-95	1,0	644	467	146-43	179-223	267-200	466-527
840-910	~108-98	1,2	882	501	154-70	195-248	272-231	502-559
910-970	~107-98	1,1	865	533	160-78	214-246	282-225	536-588
960-1010	~107-100	1,1	915	557	170-99	228-251	295-240	560-605
1000-1040	~107-102	1,1	954	576	177-120	239-256	306-256	578-616

Правило подбора комплекта механизма:
Комплект механизма = механизм + заглушки

Средние и четырехшарнирные петли заказывайте, пожалуйста, отдельно КН = ВЫСОТА ШКАФА, мм К = ТОЛЩИНА ПЛИТЫ ВЕС ФАСАДА, кг

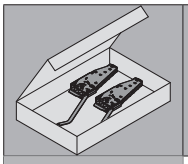
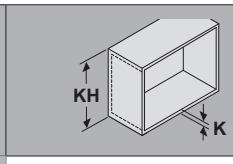

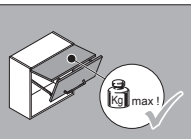

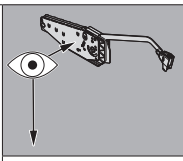

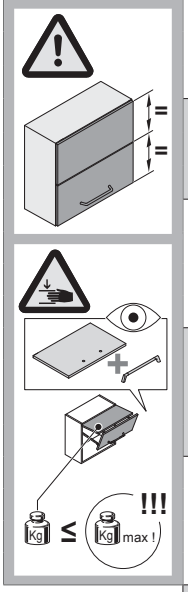

КН:450-480	2.8-5.1 кг	B1fs	372.38.600*
	5.1-10.2 кг	B3fs	372.38.602*
	9.7-16.9 кг	B4fs	372.38.603*
КН: 480–530	2,6–4,9 кг	C1fs	372.38.610*
	4,9–10,2 кг	C3fs	372.38.612*
	9,3–15,9 кг	C4fs	372.38.613*
КН: 520–590	2,4–4,8 кг	D1fs	372.38.620*
	4,8–9,0 кг	D3fs	372.38.622*
	7,8–15,2 кг	D4fs	372.38.623*
	9,7–20,3 кг	D5fs	372.38.624*
КН: 580–650	2,1–4,0 кг	E1fs	372.38.630*
	4,0–8,5 кг	E3fs	372.38.632*
	6,8–12,5 кг	E4fs	372.38.633*
	10,5–17,3 кг	E5fs	372.38.634*
КН: 650–730	2,0–3,7 кг	F1fs	372.38.640*
	3,7–7,4 кг	F3fs	372.38.642*
	7,0–11,8 кг	F4fs	372.38.643*
	10,2–17,2 кг	F5fs	372.38.644*
КН: 710–790	3,6–6,2 кг	G3fs	372.38.652
	6,1–10,8 кг	G4fs	372.38.653
	8,5–14,4 кг	G5fs	372.38.654
КН: 770–840	3,5–6,0 кг	H3fs	372.38.662*
	5,1–9,8 кг	H4fs	372.38.663
	7,5–14,1 кг	H5fs	372.38.664
	10,5-20,9 кг	H6fs	372.38.665*
КН: 840–910	4,7–8,9 кг	I4fs	372.38.673
	6,9–12,2 кг	I5fs	372.38.674
	10,0 - 20,0кг	I6fs	372.38.675*
КН: 910–970	4,7–8,0 кг	J4fs	372.38.683*
	6,4–11,5 кг	J5fs	372.38.684*
	8,9 - 16,8кг	J6fs	372.38.685*
КН: 960–1010	4,6–8,3 кг	K4fs	372.38.693*
	6,5–10,7 кг	K5fs	372.38.694*
	8,4 - 16,6кг	K6fs	372.38.695*
КН: 1000–1040	4,0 - 7,4 кг	L4fs	372.37.698*
	5,7–10,1 кг	L5fs	372.38.699*
	9.1 - 16,1кг	L6fs	372.38.697*

Крепления к сплошному фасаду в составе комплекта

Серые заглушки (комплект)	372.38.031
Белые заглушки (комплект)	372.38.036
Антрацит заглушки (комплект)	372.38.039
Адаптер для креплений к фасаду с алюминиевой рамкой шириной 20 мм (шт.)	372.37.044
Средняя петля (регулируемая, крепление шурупом)	372.64.796
Ограничитель угла открывания 90° Free Fold / Free Fold Short (пара)	372.37.060
Петля Häfele Metalla 510 A/SM 120°, накладная, без амортизатора.	329.03.600
Монтажная планка Häfele Metalla 510 SM, 3 мм	329.71.503

Система электропривода E-Drive для подъема фасада на стр.48

Рекомендуется для креплений к сплошному фасаду:
Шурупы Hospa 4.0x15мм, оцинкованные Артикул 015.31.826 или винты Varianta 5x10,5мм, оцинкованные Артикул 012.15.715

* подробности, пожалуйста, уточняйте у менеджеров и региональных представителей.

FREE UP

МАКСИМАЛЬНО ПОЛНЫЙ ДОСТУП...

- Для открывания фасада практически не требуется места перед шкафом
- Шкафы, расположенные выше, не мешают работе механизма
- Для шкафов глубиной от 277 мм
- Для фасадов до 600 мм высотой и весом до 14.6 кг или высотой 420 мм и весом 19.6 кг
- Все преимущества FREE FAMILY

FREE UP

ТЕХНИЧЕСКАЯ ИНФОРМАЦИЯ

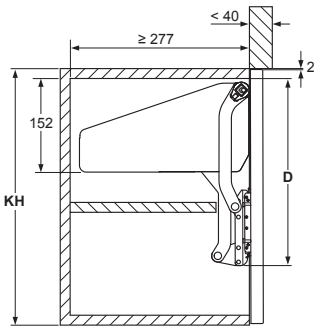

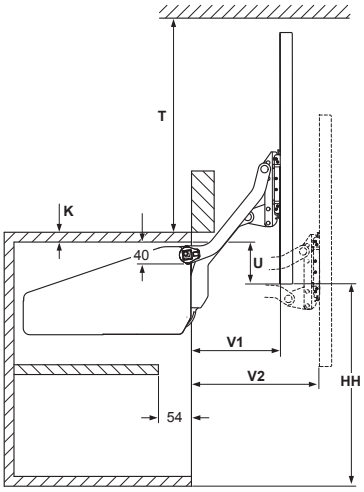

Монтаж синхронизирующей штанги

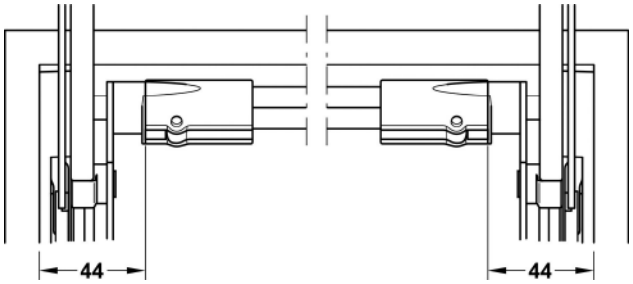

Размер для раскроя = ширина корпуса в свету - 88 мм

KH	D	U	HH	T	V1	V2
320–360	274,5	KH – HH – K	278	≥ 281	128	177
345–420	302,5	KH – HH – K	328	≥ 333	146	205
380–500	337,5	KH – HH – K	390	≥ 393	168	240
430–600	382,5	KH – HH – K	470	≥ 473	196	284

Правило подбора комплекта механизма:
Складская программа = комплект + заглушки +
+ синхронизирующая штанга + фиксаторы штанги (2 шт.)
НЕ складская программа = механизм + заглушки + синхронизирующая штанга

[1] КН = ВЫСОТА ШКАФА, ММ [2] К = ТОЛЩИНА ПЛИТЫ [3] ВЕС ФАСАДА, КГ

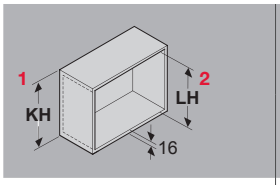	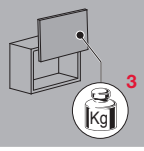	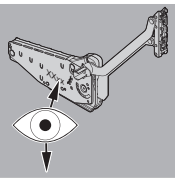	**Комплект механизма**
KH: 320–360 LH: ≥ 280	3,0–5,7	O1us	372.33.600*
	4,8–9,3	O2us	372.33.601*
	8,7–16,5	O3us	372.33.602*
KH: 345–420 LH: ≥ 308	2,4–4,8	P1us	372.33.610
	4,1–8,0	P2us	372.33.611
	7,4–14,0	P3us	372.33.612*
	11,0–19,6	P4us	372.33.613*
KH: 380–500 LH: ≥ 343	2,0–3,8	Q1us	372.33.620*
	3,4–6,7	Q2us	372.33.422
	6,3–11,8	Q3us	372.33.424
	9,3–17,4	Q4us	372.33.623*
KH: 430–600 LH: ≥ 388	1,6–3,3	R1us	372.33.630*
	2,6–5,5	R2us	372.33.631
	5,0–9,7	R3us	372.33.632
	7,4–14,6	R4us	372.33.633*

Норма упаковки механизмов складской программы: 5 пар.

* Не складские артикулы комплектов (состав комплекта: правый + левый механизм, крепления к фасаду, фиксаторы штанги)

Серые заглушки (пара)	372.33.670
Белые заглушки (пара)	372.33.675
Антрацит заглушки (пара)	372.33.682
Крепление к сплошному фасаду (шт.)	372.91.141
Адаптер для креплений к фасаду с алюминиевой рамкой шириной 20 мм (шт.)	372.91.599

Норма упаковки: заглушки 5 пар, крепления 20 шт.

Система электропривода E-Drive для подъема фасада на стр.48

Рекомендуется для креплений к сплошному фасаду:
Шурупы Hospa 4.0x15мм, оцинкованные Артикул 015.31.826 или винты Varianta 5x10,5мм, оцинкованные Артикул 012.15.715

Для механизмов складской программы: синхронизирующую штангу и фиксаторы (2 шт.) заказывайте, пожалуйста, отдельно!
Для механизмов не складской программы: синхронизирующую штангу заказывайте, пожалуйста, отдельно!

Таблица для заказа синхронизирующей штанги

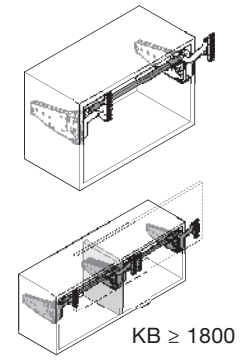	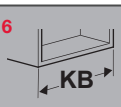	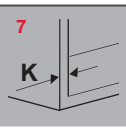	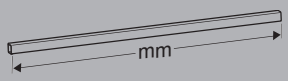	**Артикул**
	600	16 19	474	372.33.692
	900	16 19	774	372.33.694
	1200	16 19	1074	372.33.696
	1800	16 19	1674	372.33.698
	Расчетная длина	16 19	KB - (2 x K) - 88	
	Фиксатор синхронизирующей штанги (шт)			372.33.699

[6] KB = ШИРИНА ШКАФА [7] K = ТОЛЩИНА ПЛИТЫ

FREE SWING

ЭЛЕГАНТНОЕ ДВИЖЕНИЕ...

- Механизмы огибают карнизы и расположенные сверху светильники
- Доступ сразу ко всему содержимому шкафа
- Для глубины шкафа от 273 мм
- Для фасадов до 800 мм высотой и весом 15,3 кг или до 670 мм высотой и весом 17,1 кг
- Все преимущества FREE FAMILY

FREE SWING

ТЕХНИЧЕСКАЯ ИНФОРМАЦИЯ

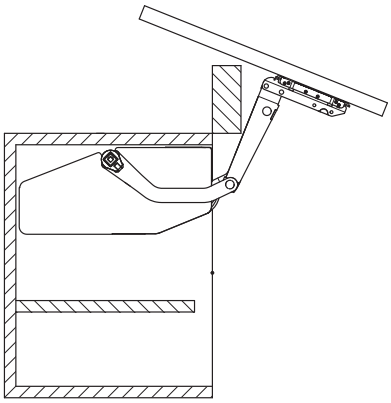

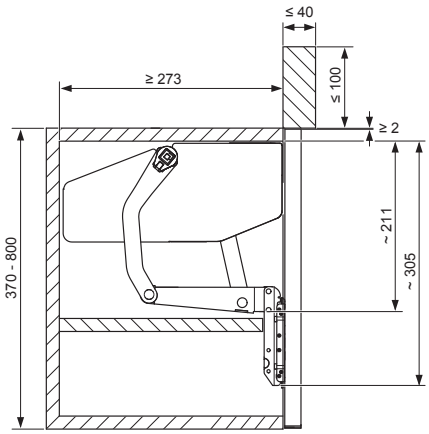

Монтаж синхронизирующей штанги

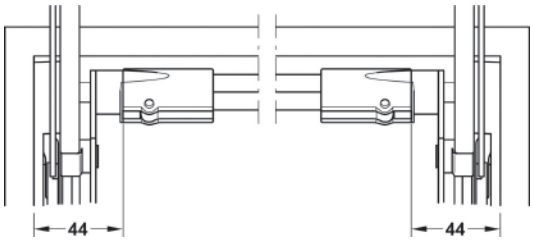

Размер для раскроя = ширина корпуса в свету - 88 мм

Таблица для заказа синхронизирующей штанги

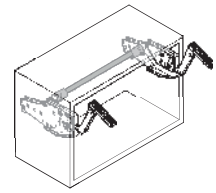

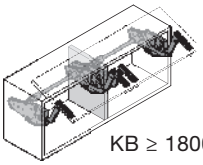

KB ≥ 1800

[1] KB	[2] K	mm	Артикул
600	16 19	474	372.33.692
900	16 19	774	372.33.694
1200	16 19	1074	372.33.696
1800	16 19	1674	372.33.698
Расчетная длина	16 19	KB - (2 x K) - 88	
Фиксатор синхронизирующей штанги (шт)			372.33.699

[1] KB = ШИРИНА ШКАФА [2] K = ТОЛЩИНА ПЛИТЫ

Правило подбора комплекта механизма:

Складская программа = комплект механизмов + заглушки + синхронизирующая штанга + + фиксаторы штанги (2 шт.)

НЕ складская программа = механизм + заглушки + синхронизирующая штанга

[3]КН = ВЫСОТА ШКАФА мм [4]ВЕС ФАСАДА кг

3 КН	4 Kg		Комплект механизмов
370	1,8–4,0 кг	S1sw	372.34.600*
	3,4–6,5 кг	S4sw	372.34.601*
	5,2–10,3 кг	S7sw	372.34.602
400	1,8–3,9 кг	S1sw	372.34.600*
	3,3–6,3 кг	S4sw	372.34.601*
	5,0–10,0 кг	S7sw	372.34.602
450	1,9–3,7 кг	S1sw	372.34.600*
	3,2–6,1 кг	S4sw	372.34.601*
	4,8–9,4 кг	S7sw	372.34.602
500	1,9–3,5 кг	S1sw	372.34.600*
	3,0–5,8 кг	S4sw	372.34.601*
	4,5–8,9 кг	S7sw	372.34.602
500	2,5–5,9 кг	S2sw	372.34.610*
	5,0–10,0 кг	S5sw	372.34.611
	8,2–15,9 кг	S8sw	372.34.611
550	2,5–5,6 кг	S2sw	372.34.610*
	4,8–9,6 кг	S5sw	372.34.611
	7,8–15,2 кг	S8sw	372.34.612
600	2,5–5,3 кг	S2sw	372.34.610*
	4,7–9,3 кг	S5sw	372.34.611
	7,5–14,5 кг	S8sw	372.34.612
670	2,5–4,8 кг	S2sw	372.34.610*
	4,5–8,8 кг	S5sw	372.34.611
	7,0–13,5 кг	S8sw	372.34.612
670	3,2–6,5 кг	S3sw	372.34.620
	5,7–11,3 кг	S6sw	372.34.621
	8,5–17,1 кг	S9sw	372.34.622*
700	3,1–6,3 кг	S3sw	372.34.620
	5,6–11,1 кг	S6sw	372.34.621
	8,4–16,7 кг	S9sw	372.34.622*
750	3,0–6,0 кг	S3sw	372.34.620
	5,4–10,7 кг	S6sw	372.34.621
	8,2–16,0 кг	S9sw	372.34.622*
800	2,9–5,7 кг	S3sw	372.34.620
	5,3–10,3 кг	S6sw	372.34.621
	8,0–15,3 кг	S9sw	372.34.622*

Норма упаковки механизмов складской программы: 5 пар.

* Не складские артикулы комплектов (состав комплекта: правый + левый механизм, крепления к фасаду, фиксаторы штанги)

Серые заглушки (пара)	372.34.670
Белые заглушки (пара)	372.34.675
Антрацит заглушки (пара)	372.34.682
Крепление к сплошному фасаду (шт.)	372.91.141
Адаптер для креплений к фасаду с алюминиевой рамкой шириной 20 мм (шт.)	372.91.599

Норма упаковки: заглушки 5 пар, крепления 10 пар

Система электропривода E-Drive для подъема фасада на стр.48

Рекомендуется для креплений к сплошному фасаду: Шурупы Hospa 4.0x15мм, оцинкованные Артикул 015.31.826.
Винты Varianta 5x10,5мм, оцинкованные Артикул 012.15.715

HÄFELE

FREE FLAP H1.5

МНОГОФУНКЦИОНАЛЬНОСТЬ И ПРОСТОТА …

- Для применения с фасадами с ручкой или без
- Для установки с одной / двух сторон шкафа
- Необходимы четырехшарнирные петли
- Тонкая настройка специальным ключом под вес фасада

FREE FLAP H1.5

ТЕХНИЧЕСКАЯ ИНФОРМАЦИЯ

Исполнение корпуса:
Пластик – белый / серый
С металлическим рычагом (по запросу) – пластик белый / серый

Кодировка типа модели
A (серый), B (бежевый), C (белый), D (черный)

Монтаж

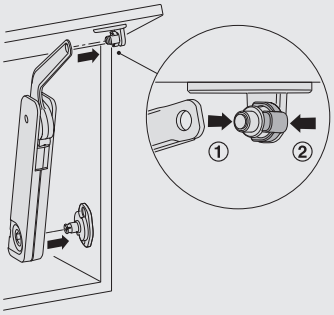

Необходимое расстояние для установки

Применение механизма FREE FLAP H1.5 (фасад с ручкой)

1 Стандартное открывание, фасад с ручкой, угол открывания 90°

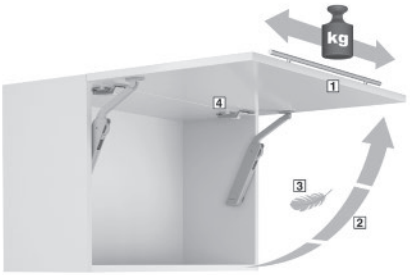

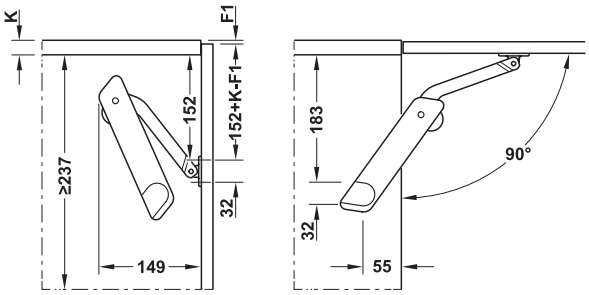

1 — Фасад с ручкой
2 — Фасад останавливается в любом положении
3 — Минимум усилия для открывания фасада
4 — Использование со стандартными петлями 110°
(для обеспечивания плавного закрывания используйте петли с соответствующей функцией)

Высота (мм)	Вес (кг)*		
	Модель A	Модель B	Модель D
275	2,8–3,8	3,5–6,0	5,8–10,5
300	2,2–3,4	3,3–5,7	5,2–9,0
350	2,1–2,9	2,7–4,9	4,8–8,0
400	1,6–2,3	2,3–4,6	4,3–7,9
450	1,3–2,2	2,0–3,8	3,8–6,3
500	1,2–2,0	1,7–3,4	3,4–6,0
550	1,2–1,9	1,7–3,0	3,0–5,1
600	0,9–1,6	1,6–3,0	3,0–4,7

* Вес обозначен для одного механизма.
При ширине корпуса 600 мм и более рекомендуется использовать 2 механизма.
Схемы сверления под крепеж для углов открывания 75 и 110° смотрите, пожалуйста, на сайте www.hafele.ru

ТЕХНИЧЕСКАЯ ИНФОРМАЦИЯ

Применение механизма FREE FLAP H1.5 (фасад без ручки)

2 Touch-opening (неполное открывание), угол открывания 90°

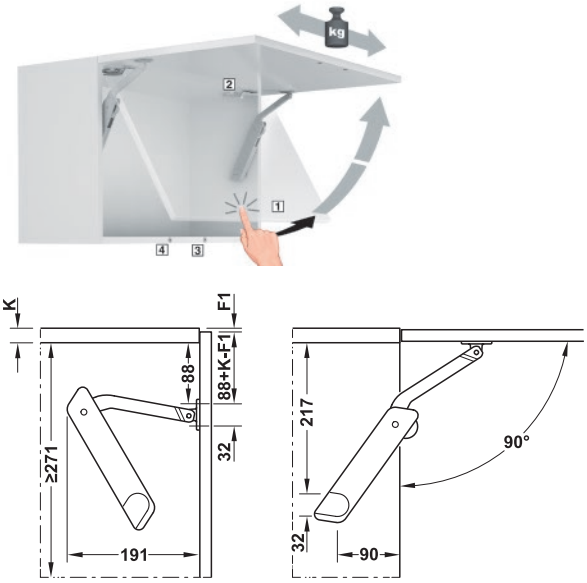

1 — При нажатии на фасад он открывается на небольшой угол, дальнейшее открывание возможно вручную;
Сохранятся функция остановки в любой позиции
2 — Для использования с петлями Duomatic Push
3 — Удержание в закрытом состоянии с помощью магнитного фиксатора
4 — Дополнительный магнит для удержания (по желанию)

Информация по заказу дополнительного ассортимента – см. стр. 46-47

Высота (мм)	Вес (кг)**		
	Модель B	Модель C	Модель D
350	2,4–4,2	3,4–5,2*	4,7–6,9*
400	1,5–3,2	3,1–4,9*	3,9–5,6*
450	1,5–2,6	2,6–4,2*	3,6–5,4*
500	1,4–2,4	2,4–3,6	3,4–5,0
550	1,3–2,1	1,9–3,2	2,6–4,6
600	1,3–1,9	1,8–3,1	—

* 356.06.460/461 + 356.06.470/471
** Вес обозначен для одного механизма.
При ширине корпуса 600 мм и более рекомендуется использовать 2 механизма.
Схемы сверления под крепеж для углов открывания 75 и 110° смотрите, пожалуйста, на сайте www.hafele.ru

3 Push-to-open (полное открывание), угол открывания 90°

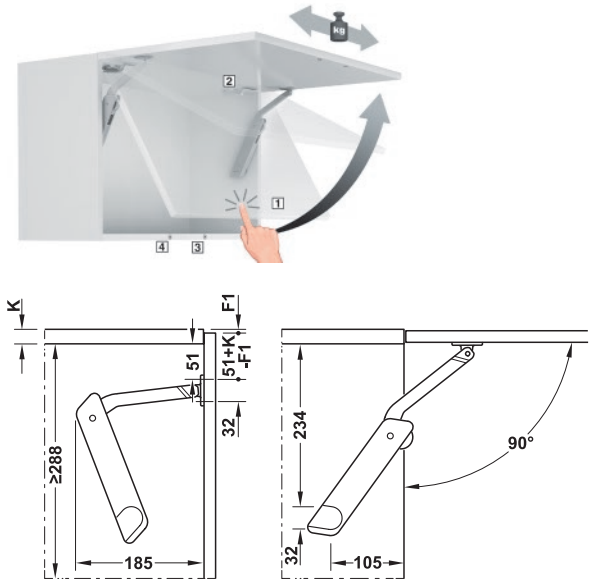

1 — При нажатии на фасад он полностью открывается до конечной точки
2 — Для использования с петлями Duomatic Push
3 — Удержание в закрытом состоянии с помощью магнитного фиксатора
4 — Дополнительный магнит для удержания (по желанию)

Информация по заказу дополнительного ассортимента – см. стр. 46-47

Высота (мм)	Вес (кг)*		
	Модель B	Модель C	Модель D
350	1,7–2,5	2,1–3,2	3,0–4,0
400	1,3–1,9	1,9–3,0	2,8–4,0
450	1,1–1,5	1,5–2,6	2,2–3,2
500	—	1,4–2,4	2,0–2,9
550	—	1,3–2,2	1,8–2,8
600	—	1,3–1,7	1,5–2,5

* Вес обозначен для одного механизма.
При ширине корпуса 600 мм и более рекомендуется использовать 2 механизма.
Схемы сверления под крепеж для углов открывания 75 и 110° смотрите, пожалуйста, на сайте www.hafele.ru

FREE FLAP H 1.5

ТЕХНИЧЕСКАЯ ИНФОРМАЦИЯ

Комплект механизма FREE FLAP H1.5 для фасадов из дерева, стекла или с алюминиевой рамой

Материал: корпус, рычаг крепления к корпусу шкафа и к фасаду – пластик
Покрытие: серый или белый цвет
Монтаж: механизм без инструментов, крепления путем прикручивания
Регулировка: усилие регулируется с помощью ключа SW 10

L – левый механизм, R – правый механизм

Комплект механизма для монтажа с одной стороны

Комплект:
1 механизм
1 крепление к корпусу
1 крепление к фасаду
1 регулировочный ключ
1 инструкция
1 заглушка (правая/левая)

Модель	Монтаж	Серый	Белый
A	правый	372.39.600	372.39.800
	левый	372.39.601	372.39.801
B	правый	372.39.610	372.39.810
	левый	372.39.611	372.39.811
C	правый	372.39.620	372.39.820
	левый	372.39.621	372.39.821
D	правый	372.39.630	372.39.830
	левый	372.39.631	372.39.831

Норма упаковки: 1 комплект

При ширине от 600 мм используйте 2 механизма

Механизм FREE FLAP H1.5

Модель	Монтаж	Серый	Белый
A	с двух сторон	372.39.300	372.39.400
B		372.39.310	372.39.410
C		372.39.320	372.39.420
D		372.39.330	372.39.430

Норма упаковки: 50 штук

Декоративная заглушка

Сторона	Серая	Белая
Правая	372.39.000	372.39.002
Левая	372.39.001	372.39.003

Норма упаковки: 50 штук

Регулировочный ключ SW10

Материал	Цвет	Артикул
Пластик	Серый	235.79.301

Норма упаковки: 50 штук

ТЕХНИЧЕСКАЯ ИНФОРМАЦИЯ

Крепление к корпусу

Монтаж	Серый	Белый
слева / справа	372.39.016	372.39.017

Норма упаковки: 50 штук

Крепление к фасаду

Монтаж	Серый	Белый
слева / справа	372.39.014	372.39.015

Норма упаковки: 50 штук

Адаптер для алюминиевой рамки 20 мм

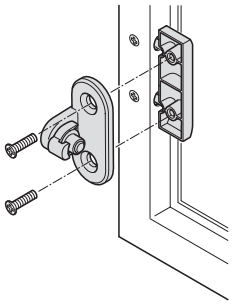

Материал – цинковыйй сплав
Крепеж в комплекте

Поверхность	Артикул
никелиров.	372.37.044

DUO

ДВА МЕХАНИЗМА В ОДНОМ...

DUO:

- Кронштейн для открывания фасада вверх и вниз
- Duo standard и forte для фасадов от 200 до 700 мм
- 3 варианта цвета: никель, черный и белый
- Минимум установочного места внутри шкафа (макс. 172 мм глубина x 25 мм ширина)
- Остановка в любой позиции, регулировка усилия
- Touch opening: легкое нажатие на нижнюю часть фасада приоткрывает створку и обеспечивает доступ для открывания и закрывания рукой (для фасадов без ручек)*

* Необходимо применение петель Duomatic Push, а также магнитного фиксатора и толкателя. Информация по заказу дополнительного ассортимента – см. стр. 46-47

ТЕХНИЧЕСКАЯ ИНФОРМАЦИЯ

Открывание фасада вверх

Открывание фасада вниз

Регулировка усилия:
Усилие удержания выше (+)
Усилие удержания ниже (–)

DUO standard – 90° градусов открывание

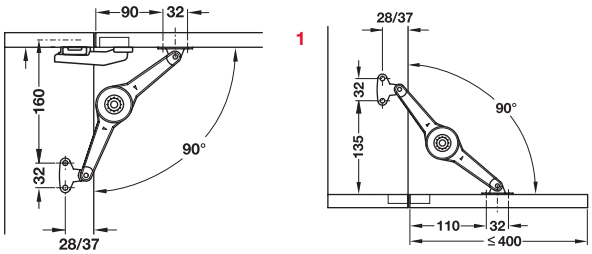

	Покрытие	Артикул
DUO standard	Никель	373.66.500
Креление к корпусу	Никель	373.66.694
Крепление к сплошному фасаду	Никель	373.66.681

	Высота фасада (мм)	Вес (кг)			
		Открывание вверх		Открывание вниз	
		1 мех-м	2 мех-м	1 мех-м	2 мех-м
90°	200	7,5	15,0	9,5	15,0
	250	6,0	12,0	7,5	15,0
	300	5,0	10,0	6,0	13,0
	350	4,0	8,5	5,5	11,0
	400	3,5	7,0	5,0	10,0
	450	3,5	6,5	4,5	8,5
	500	3,0	6,0	4,0	7,5

Открывание фасада вверх: мех-м останавливается в любом месте (multi–position stop)

Открывание фасада вниз: плавно открывается и бесшумно закрывается

DUO forte – 90° градусов открывание

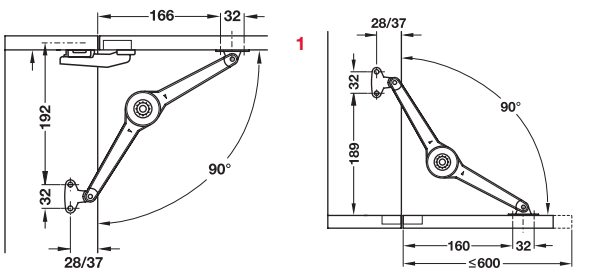

	Покрытие	Артикул
DUO forte	Никель	373.66.700
Креление к корпусу	Никель	373.66.694
Крепление к сплошному фасаду	Никель	373.66.681

	Высота фасада (мм)	Вес (кг)			
		Открывание вверх		Открывание вверх	
		1 мех-м	2 мех-м	1 мех-м	2 мех-м
90°	200	12,5	15,0	15,0	15,0
	250	9,5	15,0	12,0	15,0
	300	8,0	15,0	10,0	15,0
	350	7,0	13,5	9,0	15,0
	400	6,0	12,0	8,0	15,0
	450	5,0	11,0	7,0	14,0
	500	5,0	9,5	6,0	12,0
	550	4,0	8,5	5,5	11,0
	600	4,0	8,0	5,0	10,0
	650	3,5	7,0	5,0	9,5
	700	3,0	7,0	4,0	9,0

Информацию о механизмах DUO / DUO FORTE и креплениях в черном и белом цветах смотрите на сайте www.hafele.ru

MAXI

ОДИН МЕХАНИЗМ ДЛЯ МНОЖЕСТВА РЕШЕНИЙ....

MAXI:

- Компактный, обеспечивает работу со створками больших размеров
- Легкое открывание даже тяжелых панелей весом до 50 кг
- 3 различных цвета: никель, черный, белый
- Минимум установочного места внутри шкафа (макс. 184 мм глубины x 26 мм ширины)
- Push-to-open: полное автоматическое открывание легким касанием рукой фасада (для фасадов без ручек)*
- Touch-opening: открывание на небольшой угол и дальнейшее открывание рукой (для фасадов без ручек)*
- Силовая поддержка: минимум усилий для открывания тяжелых фасадов
- Большие и тяжелые фасады: вне зависимости от размера и веса сохраняется функция остановки в любом положении и плавное закрывание (опция)**

* Необходимо применение петель Duomatic Push, а также магнитного фиксатора и толкателя.
** Плавное закрывание обеспечивается путем использования петель с амортизатором либо специальным амортизатором Maxi.
Информация по заказу дополнительного ассортимента - см. стр. 46-47

ТЕХНИЧЕСКАЯ ИНФОРМАЦИЯ

Применение при фасаде без ручки

1 Push-to-open (полное открывание), угол открывания 90°

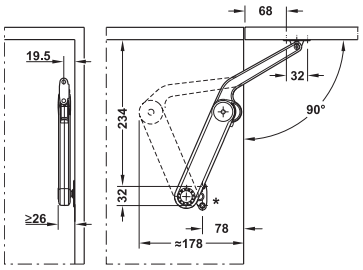

Высота фасада (мм)	Вес (кг)*			
	Модель A	Модель B	Модель C	Модель D
300	1,7–2,4	3,1–4,6	3,8–7,0	5,8–9,8
400	–	2,4–3,7	3,1–5,5	4,2–7,1
500	–	1,6–2,9	2,6–4,5	3,4–5,8
600	–	1,5–2,4	2,1–3,6	2,9–4,8
700	–	1,2–2,1	1,5–3,2	2,5–4,0
800	–	–	1,3–2,9	2,2–3,3
900	–	–	1,1–2,6	1,9–3,3
1000	–	–	–	1,6–3,0

2 Touch-opening (неполное открывание), угол открывания 90°

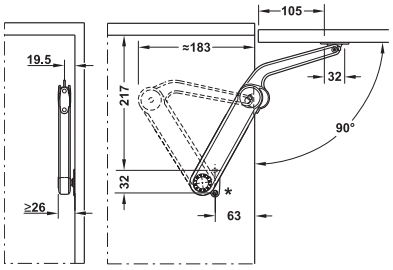

Высота фасада (мм)	Вес (кг)*			
	Модель A	Модель B	Модель C	Модель D
300	2,0–3,5	3,3–6,7	6,0–10,3	7,8–13,6
400	1,5–2,6	2,5–5,0	5,5–7,8	5,8–10,2
500	1,2–2,1	2,0–4,0	3,6–6,3	4,7–8,2
600	1,0–1,8	1,7–3,3	3,0–5,2	3,9–6,8
700	0,9–1,4	1,4–2,7	2,5–4,3	3,2–5,7
800	0,7–1,3	1,2–2,6	2,2–3,9	2,9–5,1
900	0,7–1,2	1,1–2,2	2,0–3,4	2,6–4,5
1000	0,6–1,0	1,0–2,0	1,8–3,1	2,4–4,1

Применение при фасаде с ручкой

3 Открывание фасада с помощью ручки, угол открывания 90°

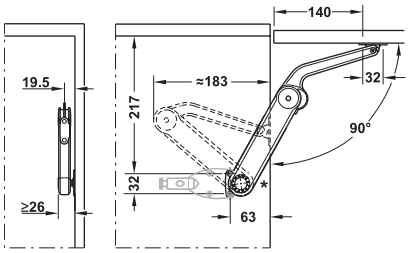

Высота фасада (мм)	Вес (кг)*			
	Модель A	Модель B	Модель C	Модель D
300	2,7–5,1	5,0–8,5	8,0–12,0	9,0–15,0
400	2,1–3,5	4,5–6,7	5,8–11,2	7,2–13,5
500	1,6–2,6	3,5–5,5	4,5–8,8	6,0–11,0
600	1,3–2,2	2,7–4,3	3,9–7,7	4,8–8,5
700	1,2–2,0	2,5–3,7	3,2–6,4	4,2–7,6
800	–	2,4–3,4	3,0–5,4	3,5–6,7
900	–	–	2,7–5,2	3,0–6,0
1000	–	–	–	2,7–5,5

4 Вариант при максимально тяжелых/широких фасадах, угол открывания 90°

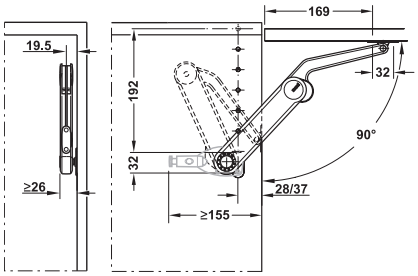

Высота фасада (мм)	Вес (кг)*			
	Модель A	Модель B	Модель C	Модель D
300	3,0–5,3	5,1–10,2	9,1–15,8	11,9–20,8
400	2,3–4,0	3,8–7,6	6,9–11,9	8,9–15,6
500	1,8–3,2	3,1–6,1	5,5–9,6	7,2–12,5
600	1,5–2,7	2,6–5,1	4,6–7,9	6,0–10,4
700	1,3–2,2	2,1–4,2	3,8–6,6	4,9–8,7
800	1,1–2,0	1,9–3,9	3,4–5,9	4,4–7,8
900	1,0–1,8	1,7–3,4	3,0–5,2	3,9–6,9
1000	0,9–1,6	1,5–3,0	2,7–4,7	3,6–6,2

* Вес указан на один механизм

АРТИКУЛЫ ДЛЯ ЗАКАЗА

Модель	A	B	C	D
Артикул	373.69.902	373.69.900	373.69.901	373.69.903

		Артикул
Креление к корпусу		373.69.906
Креление к сплошному фасаду		373.69.681
Амортизатор Maxi	цинк литье	363.69.799
	цвет белый	363.69.798
	цвет черный	363.69.398

Информацию о механизмах MAXI и креплениях в черном и белом цветах смотрите на сайте www.hafele.ru

FREE FLAP H1.5 / DUO / MAXI

ДОПОЛНИТЕЛЬНЫЙ АССОРТИМЕНТ

ЧЕТЫРЕХШАРНИРНЫЕ ПЕТЛИ

	С амортизатором – плавное закрывание (Soft)	Закрывание от нажатия (Push)	Без амортизатора
Петля	Silentia +	Häfele Duomatic Push	Häfele Duomatic
Угол раскрытия	105°	110°	110°
Артикул	329.28.710	329.17.900	329.17.600

Упаковка: 1 или 50 шт.

Материал: Сталь
Поверхность: Никелированная
Монтаж: Быстрый монтаж
Возможность регулировки: Боковая регулировка от -1,5 до +4,5 мм, регулировка по высоте от -2 до +2 мм, регулировка по глубине с помощью монтажных планок Duomatic A +2,8 мм, с монтажными планками Duomatic SM от -0,5 до +2,8 мм

Накладной монтаж фасада

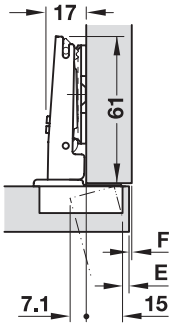

Подбор монтажной планки для петель Häfele Duomatic и Häfele Duomatic Push

Наложение двери, мм													
9	10	11	12	13	14	15	16	17	18	19	20	21	
									3	4	5	6	0
						3	4	5	6				3
			3	4	5	6							6
3	4	5	6										9
Расст. до чашки E, мм						Высота монтажной планки, мм							

Схема подбора монтажной планки для петли Silentia+

Рассчитывается по формуле
H= 15 + K – D, где

H – высота монтажной планки
K – расстояние до чашки
D – наложение

КРЕСТОВАЯ МОНТАЖНАЯ ПЛАНКА HÄFELE DUOMATIC SM

Из цинкового литья, с техникой быстрого монтажа

Для прикручивания с помощью шурупов для ДСП

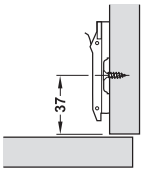

Схема сверления

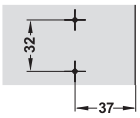

Расстояние D, мм	Артикул
3	329.71.503

Упаковка: 1 или 50 шт.

ЗАГЛУШКА ДЛЯ ЧАШЕК, ДЛЯ ЧЕТЫРЕХШАРНИРНЫХ ПЕТЕЛЬ HÄFELE DUOMATIC

Сталь, поверхность никелированная

Артикул
329.32.530

ЗАГЛУШКА ДЛЯ ЧАШЕК, ДЛЯ ЧЕТЫРЕХШАРНИРНЫХ ПЕТЕЛЬ HÄFELE DUOMATIC

Сталь, поверхность никелированная, угол открывания: 105°, 110°, 120°

Артикул
329.32.530

МАГНИТНЫЕ НАЖИМНЫЕ ТОЛКАТЕЛИ PUSH, ДЛЯ ВРЕЗАНИЯ

Материал: Чашка и шарнирная тяга из стали
Область применения: Для применения с лицевыми панелями без ручки
Исполнение: Толкатель с магнитом, выталкивающий штифт для преодоления усилия магнита
Материал: Пластмасса
Поверхность / Цвет: Черный /бежевый
Крепление: Путем врезания в верхний или нижний щит корпуса либо накладной монтаж с помощью крестовой адаптерной планки

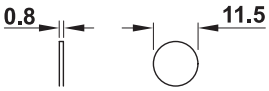

С ответной планкой
для приклеивания

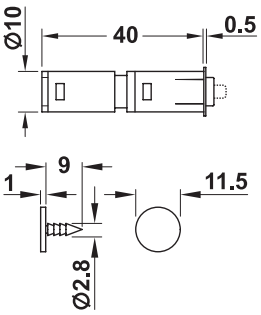

С ответной планкой
для забивания

Монтаж	Артикул
Нажимной толкатель с ответной планкой для забивания	356.06.460
Нажимной толкатель с ответной планкой для приклеивания	356.06.461

Упаковка: 1 шт.

ДОПОЛНИТЕЛЬНЫЙ МАГНИТ (БЕЗ ВЫТАЛКИВАЮЩЕГО ШТИФТА)

Для лицевых панелей начиная с ширины 1200 мм или при использовании трех и более шарнирных петель Push

Область применения: Для применения в качестве дополнения к магнитному нажимному толкателю
Исполнение: С магнитным острием
Материал: Пластмасса
Поверхность / Цвет: Оранжевый / бежевый
Крепление: Путем врезания в верхний или нижний щит корпуса либо накладной монтаж с помощью крестовой адаптерной планки

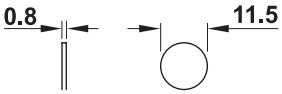

С ответной планкой
для приклеивания

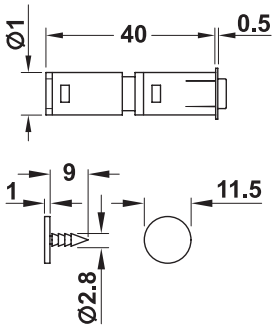

С ответной планкой
для забивания

Монтаж	Артикул
Дополнительный магнит с ответной планкой для забивания	356.06.470
Дополнительный магнит с ответной планкой для приклеивания	356.06.471

Упаковка: 1 шт.

Указание
Дополнительный магнит следует позиционировать на некотором отдалении от магнитного нажимного толкателя, чтобы получить равномерный внешний вид зазора.

КРЕСТОВАЯ АДАПТЕРНАЯ ПЛАНКА

Материал: Пластмасса
Область применения: Для магнитных нажимных толкателей
Цвет: Бежевый
Монтаж: Путем привинчивания к верхнему щиту корпуса или нижнему щиту

Монтаж	Артикул
Крестовая адаптерная планка с позиционированием	356.06.410
Крестовая адаптерная планка для привинчивания, без приспособления для позиционирования	356.06.420

FREE FAMILY

ЭЛЕКТРОПРИВОД E-DRIVE

Free Flap 1.7 и Free Flap 3.15

	Артикул
Электропривод E-DRIVE для Free Flap	372.91.099

Free Fold, Free Up и Free Swing

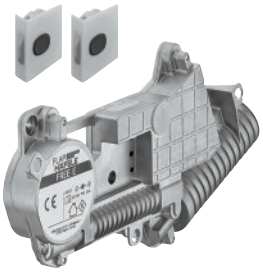

	Артикул
Электропривод E-DRIVE для Free Fold/ Swing/Up	372.37.099

Батарея для нажимной клавиши

	Артикул
Миниатюрный элемент питания CR 2032	002.99.032

Блок питания – Häfele Loox и подводящий кабель Free E

	Артикул
Драйвер 24В/90Вт (без кабеля питания)	833.77.949
Кабель подключения E-Drive	850.00.022

Силовой кабель

	Тип вилки	Длина, мм	Артикул
	EC	2000	833.89.002

КОМПЛЕКТЫ ЗАГЛУШЕК FREE E-DRIVE

Free Flap 1.7 E

Цвет	Артикул
Серый	372.91.444
Белый	372.91.445
Антрацит	372.91.447

Free Fold Short E

Цвет	Артикул
Серый	372.38.040
Белый	372.38.041
Антрацит	372.38.046

Free Flap 3.15 E

Цвет	Артикул
Серый	372.91.080
Белый	372.91.085
Антрацит	372.91.086

Free Up E

Цвет	Артикул
Серый	372.33.080
Белый	372.33.085
Антрацит	372.33.086

КОМПЛЕКТЫ ЗАГЛУШЕК FREE E-DRIVE

Free Fold E

Цвет	Артикул
Серый	372.37.080
Белый	372.37.085
Антрацит	372.37.086

Free Swing E

Цвет	Артикул
Серый	372.34.080
Белый	372.34.085
Антрацит	372.34.086

СМЕННЫЕ РЫЧАГИ FREE E-DRIVE

Free Up E, Сменный рычаг

Для высоты корпуса, мм	Модель	Артикул
320–360	O	372.33.090
345–420	P	372.33.091
380–500	Q	372.33.092
430–600	R	372.33.093

Free Swing E, Сменный рычаг

	Артикул
	372.34.090

Опциональная нажимная клавиша

(Для дооснащения или замены)

	Артикул
Нажимная клавиша дистанционного радиоуправления	372.91.097

Накладной адаптер для нажимной клавиши дистанционного радиоуправления

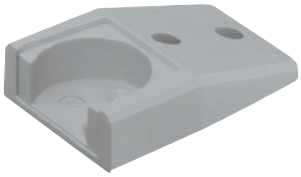

	Артикул
Накладной адаптер для нажимной клавиши дистанционного радиоуправления Free E	372.37.090

Free Flap E-drive

Free Fold E-drive

Free Up E-drive

Free Swing E-drive

ЭЛЕМЕНТАРНО...

БЫСТРЫЙ МОНТАЖ ЭКОНОМИТ ВРЕМЯ. РАЗРАБОТКА HÄFELE

Особое внимание стоит уделить быстрому монтажу подъемных механизмов FREE. Возможность монтажа одной рукой благодаря предустановленным шурупам и фиксирующим штифтам, а также быстрое крепление фасада, максимально упрощают монтаж, что в свою очередь позволяет экономить время и затраты.

МОНТАЖНЫЕ ШАБЛОНЫ ДЛЯ РАЗМЕТКИ ОТВЕРСТИЙ В КОРПУСЕ

Точность разметки возрастает при использовании шаблонов с направляющими втулками.

АРТИКУЛЫ ШАБЛОНОВ (МЕХАНИЗМЫ FREE)	
Free Space:	372.27.602
Free Fold:	372.37.050
Free Fold Short:	372.38.050
Free Up:	372.34.050
Free Swing:	372.33.050
Шаблон для креплений Free Flap, Free Swing, Free Up	372.64.893
Free Flap 1.7, 3.15:	372.91.023
Шаблон для средних петель Free Fold:	372.61.798

УНИКАЛЬНЫЕ ФИКСАТОРЫ

Для надежного и быстрого позиционирования одной рукой.

	Артикул
Сверлильный патрон 3 мм	001.25.791
Сверлильный патрон 5 мм	001.25.792

ПРЕДВАРИТЕЛЬНО УСТАНОВЛЕННЫЕ ШУРУПЫ

Остается только прикрутить.

УНИКАЛЬНО...

МОЖНО УСТАНОВИТЬ ОДНОЙ РУКОЙ!

РАЗРАБОТКА HÄFELE

СИММЕТРИЧНЫЕ ОТВЕРСТИЯ

У креплений к сплошному фасаду.

МОНТАЖ БЕЗ ИНСТРУМЕНТА

Механизм монтируется просто и надежно. Монтаж фасада проходит без инструмента.

УДОБНЫЕ РЕГУЛИРОВКИ

Усилие удержания регулируется на механизме либо сбоку механизма с помощью шуруповерта. Также просто и удобно проходит регулировка положения фасада в 3-х плоскостях. Данные регулировочные винты расположены на креплении фасада.

Häfele – международная группа компаний со штаб-квартирой в г. Нагольд, Германия. Семейное предприятие было основано в 1923 году и работает сегодня в более чем 150 странах по всему миру.

Группа компаний Häfele предлагает решения для мебельной отрасли, архитекторов, проектировщиков и ремесленного производства, ведёт торговую деятельность в сфере мебельной и строительной фурнитуры, поставляет электронные системы контроля доступа и светодиодное освещение. Häfele разрабатывает и производит продукцию в Германии и Венгрии. Штат из более 8000 сотрудников, сбытовая сеть из 38 дочерних предприятий, а также многочисленные представительства по всему миру обеспечили группе Häfele в 2021 финансовом году оборот в размере 1,7 млрд. евро с долей экспорта 79 процентов.

В 2023 году компании Häfele исполнится 100 лет, и она войдёт в эксклюзивный клуб 2% немецких семейных предприятий, достигших такого почётного возраста. На пороге нового века своей истории группа смотрит в будущее с уверенностью и строит амбициозные планы.

Стремясь удовлетворить растущие потребности клиентов в индустрии, Häfele непрерывно создает новые инновационные решения для рынка, опираясь на накопленный годами опыт и собственные обширные инженерные исследования. Наша цель – сделать так, чтобы у человека, открывающего фасад, создалось ощущение, что он прикоснулся к чему-то роскошному, качественному и надежному.

Будучи глобальным игроком Häfele эффективно работает на локальных рынках благодаря своему стремлению быть рядом с клиентами. Собственные большие производственные мощности, современное оборудование, соответствие качества продукции высочайшим мировым стандартам призваны способствовать стабильному успеху и непрерывному развитию наших заказчиков.

КАРТА HÄFELE

ФАКТЫ

Год основания:	1923
Оборот 2021:	1,7 млрд. евро
Количество сотрудников:	более 8 000
Главные компетенции:	Строительная и мебельная фурнитура, механические и электронные системы управления доступом, СКУД.
Ассортимент:	Мебельная фурнитура, свет в мебели, потолочное освещение, строительная фурнитура, комплектующие для дверей и окон, замочные системы.
Рынки:	Компания работает на мировом рынке (79% экспорт), 38 дочерних компаний, множество офисов продаж.
Производство:	4 завода в Германии, 1 завод в Венгрии.

- Головной офис
- Дочерние компании
- Офисы продаж
- Торговые агенты

HÄFELE

Официальный ДИЛЕР:

ООО «АБИСТЭК»

Россия, Санкт-Петербург и Ленинградская область, Кудрово, ул. Центральная, д. 41

тел: +7 (812) 612-12-32

e-mail: hafele.spb@mail.ru

www.hafelespb.ru